Produktblad

NOM 28

Oljedimsfilter



This content is protected under copyright law, furnished for informational use only, and subject to change without notice. © Nederman Holding AB

NOM 28

- Låga underhållskostnader
- Automatisk filterrensning
- Enkel installation
- Överlagsen avskiljningsgrad
- Framtaget for att ta liten plats

Avsedd för svarvning och fräsapplikationer, maskiner som stansar och pressar stålplåt, för industritvättmaskiner, för abrasiv vattenskärning, etc. Vid all metallbearbetning med problem med oljedimma kan dessa filter monteras i ett rörsystem som är anslutet till maskinerna. Alla enheter är försedda med tryckmätare för kontroll av filtren, samt en indikering för när filtren behöver rengöras (självdränerande). Passar för emulsioner och raka oljor.

This content is protected under copyright law, furnished for informational use only, and subject to change without notice. © Nederman Holding AB

NOM 28

Cerifikat	CE
Ljudnivå (dB(A))	68,2
Skyddsklassning	IP 55
Filter avskiljningsgrad (%)	97,5
Tryckluftsförbrukning	Nej
Installation	Inomhus
Material	Hölje i pulverlackad plåt
Lämplig för explosivt damm	False
Återvinning (%)	88
Filterarea (m²)	21
Kapacitet (max luftflöde m3/h)	2800
Temperaturområde	5-60°
Typ av filter	Patron
Antal filter	3
Filtermaterial	Glasfiber

This content is protected under copyright law, furnished for informational use only, and subject to change without notice. © Nederman Holding AB

Modeller

	Art.nr	Vikt (kg)	Matningsspänning (V)	Frekvens (Hz)	Faser	Ström (A)	Effekt (kW)
	12642368[1]	189					
	12642468[2]	199					
	12641768[3]	230	400/230	50	3	4,56/7,9	2,2
	12641868[4]	240	400/230	50	3	4,56/7,9	2,2

[1] Levereras utan fläkt
[2] Inklusive HEPA-filter med 40 m² filterarea och 99,97% avskiljning. Levereras utan fläkt.
[3] null
[4] Inklusive HEPA-filter med 40 m² filterarea och 99,97% avskiljning

This content is protected under copyright law, furnished for informational use only, and subject to change without notice. © Nederman Holding AB

Tillbehör

	Tillbehör	Art.nr
	FMS 6.3-10 fläktstarter manuell	14502537
	Ljuddämpare NOM 18	12373650
	Filterskydd för NOM-filter	12376746
	Container NOM 11, 18, 28	12373651
	Vattenlås NOM	12373652
	Huvudfilter NOM 28 21 m²	12373680
	HEPA 40 m² NOM 28	12373648
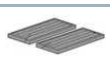	Grovt förfilter	12376294

This content is protected under copyright law, furnished for informational use only, and subject to change without notice. © Nederman Holding AB

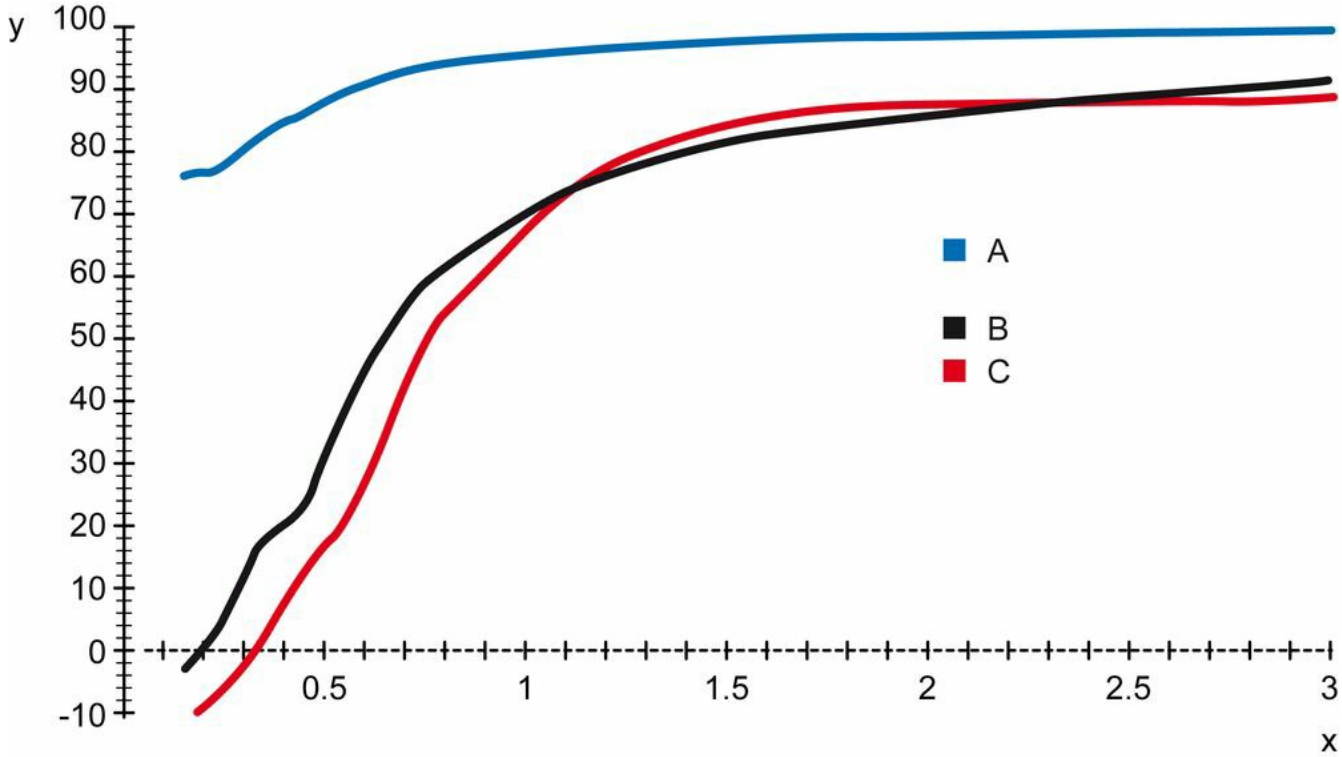

Y = Effektivitet (%), X = Partikelstorlek (µm) A = NOM filter, B = Centrifugalfilter A, C = Centrifugalfilter B Effektivitet hos NOM:s huvudfilter, jämfört med typiska centrifugalfilter, testat med DOP.

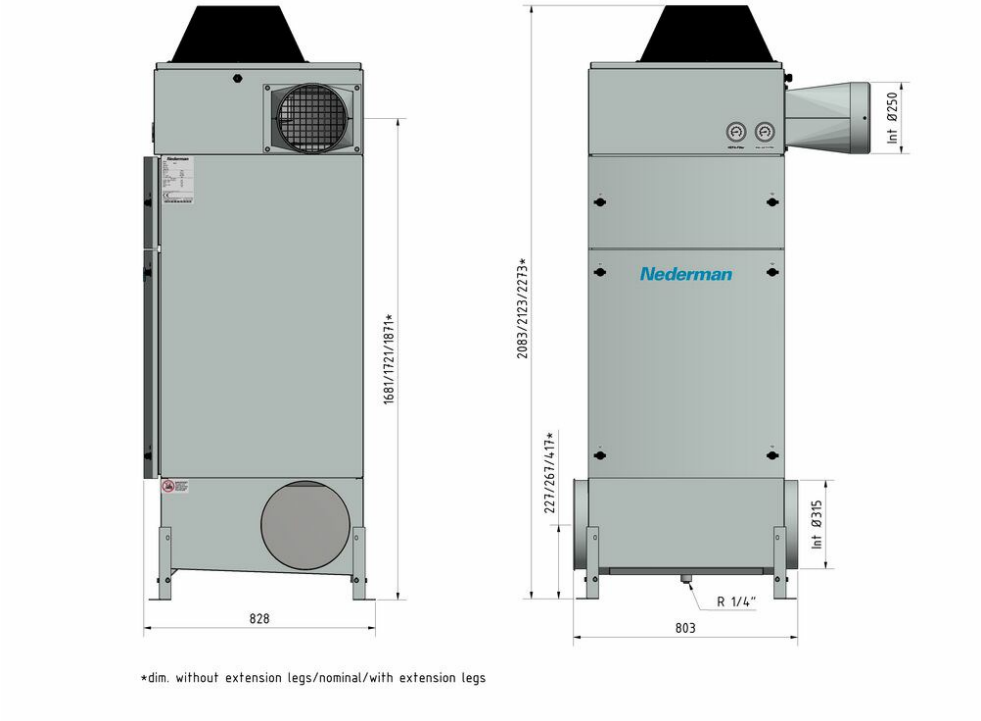

This content is protected under copyright law, furnished for informational use only, and subject to change without notice. © Nederman Holding AB

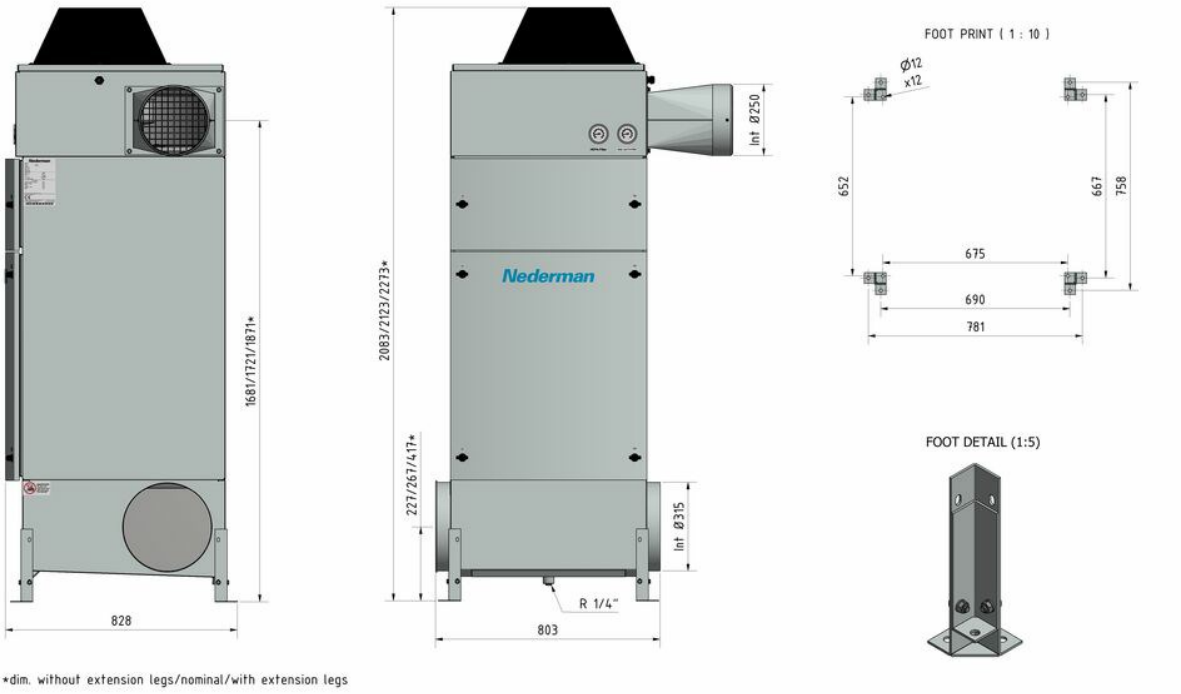

*dim. without extension legs/nominal/with extension legs

This content is protected under copyright law, furnished for informational use only, and subject to change without notice. © Nederman Holding AB