产品说明书

H30盘管器

适用于气动工具、装订机、吹枪和水枪的安全而实用的伸缩臂



This content is protected under copyright law, furnished for informational use only, and subject to change without notice. © Nederman Holding AB

H30盘管器

- 易于安装和拆卸的墙面支架
- 独特的保险锁
- 盘鼓的两面都配有滚珠轴承
- 按拟合和钢螺旋软管保护器
- 易更换软管

可伸缩的盘管盘管器H20可用来处理水和空气，适合轻工业,专业操作人员或diy工作间。H30盘管器是可伸缩的，由耐冲击的复合材料制成的稳健设计产品。该产品提供一个容易安装可脱卸的,可旋转的墙面支架和一种独特的，安全、易于服务的安全锁。该软管盘管器是同样适用于气动工具、钉枪和喷枪。这种盘管器是可伸缩的，而且配有一根优化的弹簧，确保了软管可以平滑的回收并缠绕到卷筒上面。优质的弹簧是在工厂预加力以适应范围广泛的应用,弹簧安装在盘鼓内部得到了很好的保护。H30自动回缩盘管器易安装,在墙上、天花板或地板上都可安装。

This content is protected under copyright law, furnished for informational use only, and subject to change without notice. © Nederman Holding AB

H30盘管器

证书	CE
安装	室内
材料	PVC/PUR
连接软管长度（米）	1,5
媒介	压缩空气, 水
软管输送	有
连接软管，直径（毫米）	10
最大工作压力（Mpa）	1,5
[ItemCorrosionResistance]	标准
[ItemElectricSpringDriven]	弹簧驱动

This content is protected under copyright law, furnished for informational use only, and subject to change without notice. © Nederman Holding AB

模型

	项目编号	软管类型	输送软管长度（米）	输送软管直径（毫米）	重量（公斤）
	30800230	A	12	8	4
	30810230	A	12	8	4
	30830230	P	10	10	
	30830330	P	10	10	

软管类型

软管类型	描述	温度范围，摄氏度	管尾接头,输送软管	管尾接头，进气软管	盘管器，输送软管	盘管器，进气软管
A	外层采用PVC材料和内层采用PUR材料,合成纤维编织层	-10 - 60	软管直径为6mm和8mm-¼" 英制黄铜公接头 软管直径为10mm-⅜"英制黄铜公接头 所有软管都配有螺旋型的保护套			软管尾部3/8" + 连接头
P	Cover in PVC and inner tube in PVC. Intermediate layer with polyester reinforcement	-20 -+ 60	Male Ø 10mm (3/8"), Brass With spiral hose protection	Male Ø 10mm (3/8"), Brass		

This content is protected under copyright law, furnished for informational use only, and subject to change without notice. © Nederman Holding AB

配件

	配件	项目编号
	气枪，标准型	30410110

This content is protected under copyright law, furnished for informational use only, and subject to change without notice. © Nederman Holding AB

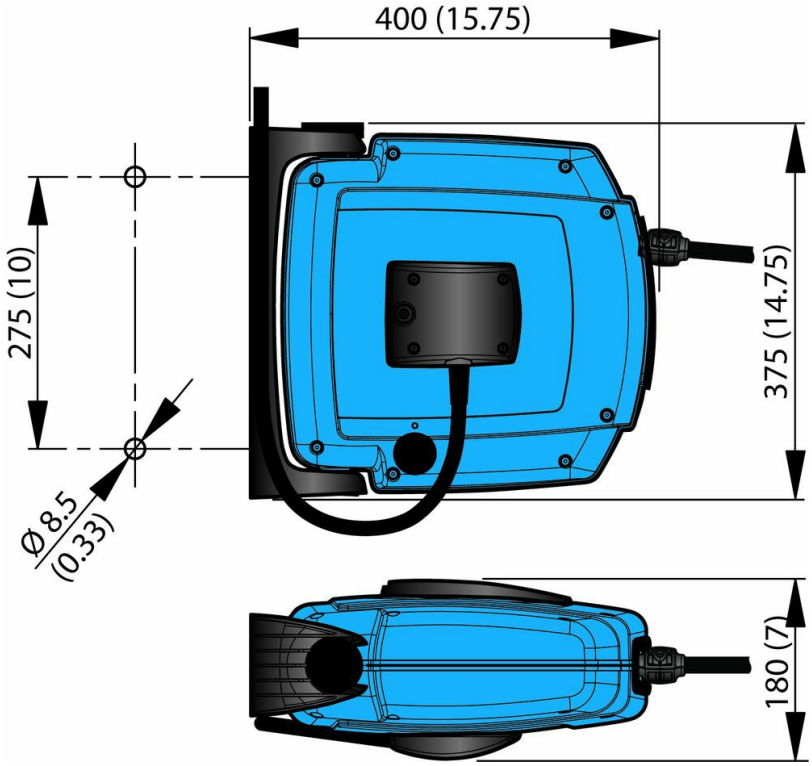

This content is protected under copyright law, furnished for informational use only, and subject to change without notice. © Nederman Holding AB