Product leaflet

Enrollador de manguera H30

Seguro y funcional enrollador de manguera apropiado para herramientas neumáticas, grapadoras, pistolas de soplado, etc



This content is protected under copyright law, furnished for informational use only, and subject to change without notice. © Nederman Holding AB

Enrollador de manguera H30

- Soporte de fijación a pared de simple montaje a pared
- Trinquete de seguridad único
- Tambor con doble rodamiento de bolas
- Manguera con boquilla de conexión y protector de manguera
- Manguera de fácil sustitución

Seguro y funcional enrollador de manguera de uso industrial o para talleres de bricolaje. Este enrollador de recogida automática tiene un diseño robusto y está fabricando en resistente material compuesto. Equipado con un soporte pivotante a pared en el que el enrollador se monta fácilmente, que facilita su montaje y mantenimiento. Muy adecuado para herramientas neumáticas, grapadoras, pistolas de soplado, etc. Este enrollador es de recogida automática y cuenta con un sistema de muelle optimizado, asegurando que la recogida se haga de forma suave y segura. El muelle, integrado en una cámara del propio enrollador, es de muy alta calidad y viene pretensionado de fábrica. El enrollador H30 es muy fácil de montar, tanto en pared, techo o suelo.

This content is protected under copyright law, furnished for informational use only, and subject to change without notice. © Nederman Holding AB

Enrollador de manguera H30

Certificaciones	CE
Instalación	Interior
Material	PVC/PUR
Longitud manguera de conexión (m)	1,5
Fluidos	Aire comprimido, Agua
Entregados con manguera	Si
Diámetro, Conexión manguera (mm)	10
Presión máxima de trabajo (Mpa)	1,5
[ItemCorrosionResistance]	Estándar
[ItemElectricSpringDriven]	Muelle

This content is protected under copyright law, furnished for informational use only, and subject to change without notice. © Nederman Holding AB

Models

	Item number	Tipo de manguera	Color	Longitud manguera de distribución (m)	Diámetro manguera de distribución (mm)	Peso (kg)
	30800230	A	Azul	12	8	4
	30810230	A	Gris	12	8	4
	30830230	P	Azul	10	10	
	30830330	P	Gris	10	10	

Hose types

Tipo de manguera	Especificación	Rango de temperatura, °C	Acoplamientos de manguera ene extremos libre, manguera de distribución	Acoplamientos de manguera ene extremos libre, manguera de entrada	Manguera de conexión en enrollador, manguera de distribución	Manguera de conexión en enrollador, manguera de entrada
A	Cubierta de PVC y tubo interior de manguera de PURE. Trenzado de textil sintético	-10 - 60	Macho de latón 1/4". Con protectores de manguera espirales			Boquerel de manguea 3/8" + clip
P	Recubrimiento en PVC y tubo interno en PVC. Capa intermedia con refuerzo de poliéster	-20 -+ 60	"Macho Ø 10 mm (3/8" "), Latón Con protección de manguera espiral "	Macho Ø 10 mm (3/8 "), latón		

This content is protected under copyright law, furnished for informational use only, and subject to change without notice. © Nederman Holding AB

Accessories

	Accessory	Item number
	Hose 3/8 L=2.5m inl.ASP1 LP H30/H20	30377157
	Pistola de aire. Con elevada fuerza de soplado y ergonómicamente diseñada. Carcasa y gatillo en plástico POM / Acetal y tubo en acero electrocincado. Conexión ¼" hembra.	30410110
	Rotation locking for series C30 and H30 (10 pieces)	30374627

This content is protected under copyright law, furnished for informational use only, and subject to change without notice. © Nederman Holding AB

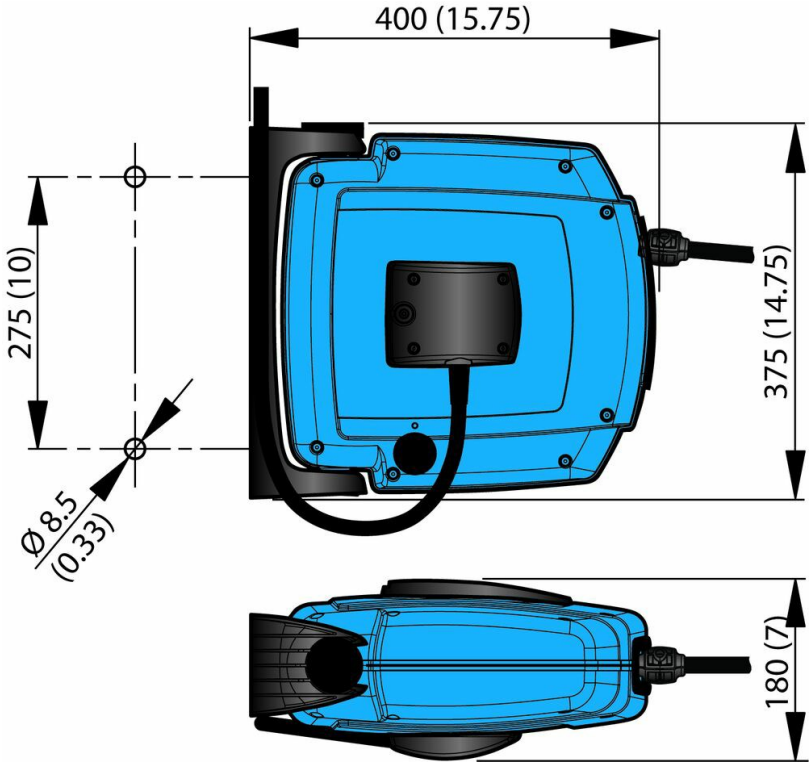

This content is protected under copyright law, furnished for informational use only, and subject to change without notice. © Nederman Holding AB