Product leaflet

Enrouleur de tuyau H30

Enrouleur de tuyau sûr et fonctionnel adapté pour les outils pneumatiques, agrafeuses, soufflettes et pistolets à eau.



This content is protected under copyright law, furnished for informational use only, and subject to change without notice. © Nederman Holding AB

Enrouleur de tuyau H30

- Facile à installer, enrouleur clipsé sur la base
- Verrou de sécurité
- Tambour avec double roulement à billes
- Tuyau à fixation pressée et spirale protectrice
- Tuyau facilement remplaçable

Enrouleurs de tuyau sûrs et fonctionnels pour une utilisation industrielle, par les professionnels ou les ateliers de bricolage. Conception solide en matériaux composites avec résistance élevée aux impacts. Fourni avec un support mural pivotant à fixation rapide et une patte de sécurité unique pour une utilisation sûre et facile. L'enrouleur de tuyau rétractable est adapté aux outils pneumatiques, agrafeuses, pistolets de soufflage et lances à eau.
L'enrouleur de tuyau H30 est rétractable et dispose d'une force de ressort optimisée, pour garantir que le tuyau s'enroule lentement et régulièrement dans le tambour. Le ressort de qualité supérieure est prétendu en usine pour s'adapter à une large gamme d'applications, tout en étant bien protégé à l'intérieur de la cavité du tambour. L'enrouleur de tuyau auto-enroulant H30 est très simple à installer, que ce soit sur les murs, les plafonds ou au sol.

This content is protected under copyright law, furnished for informational use only, and subject to change without notice. © Nederman Holding AB

Enrouleur de tuyau H30

Certifications	CE
Installation	Intérieur
Matériel	PVC/PUR
Longueur du tuyau de connexion (m)	1,5
Media	Air comprimé, Eau
Fourni avec tuyau	Avec tuyau
Diamètre, tuyau de connexion (mm)	10
Pression de fonctionnement max. (Mpa)	1,5
[ItemCorrosionResistance]	Standard
A commande motorisée / resort	Ressort

This content is protected under copyright law, furnished for informational use only, and subject to change without notice. © Nederman Holding AB

Models

	Item number	Type de tuyau	Couleur	Longueur du tuyau de distribution (m)	Diamètre du tuyau de distribution (mm)	Poids (kg)
	30800230	A	Bleu	12	8	4
	30810230	A	Gris	12	8	4
	30830230	P	Blue	10	10	
	30830330	P	Grey	10	10	

Hose types

Type de tuyau	Caractéristiques du tuyau	Température	[HoseFittingDistribution]	Raccords en bout de tuyau de connexion	Type de connexion sur l'enrouleur, tuyau de distribution	[HoseConnectionInlet]
A	Enveloppe en PVC et conduit intérieur en PUR. Tresse en textile synthétique	-10 - 60	(M) 1/4"" messing. Met spiraal slangbescherming			Embout de tuyau 3/8" + collier
P	Cover in PVC and inner tube in PVC. Intermediate layer with polyester reinforcement	-20 -+ 60	Male Ø 10mm (3/8"), Brass With spiral hose protection	Male Ø 10mm (3/8"), Brass		

This content is protected under copyright law, furnished for informational use only, and subject to change without notice. © Nederman Holding AB

Accessories

	Accessory	Item number
	Hose 3/8 L=2.5m inl.ASP1 LP H30/H20	30377157
	Pistolet à air, standard.	30410110
	Verrouillage de rotation pour la série d'enrouleurs C30 et H30 (10 pièces)	30374627

This content is protected under copyright law, furnished for informational use only, and subject to change without notice. © Nederman Holding AB

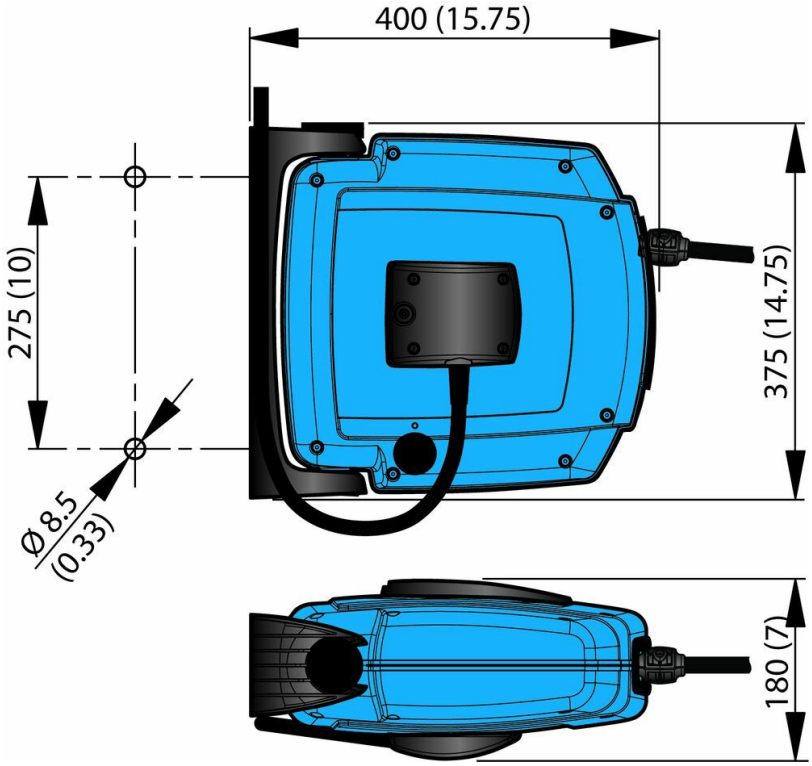

This content is protected under copyright law, furnished for informational use only, and subject to change without notice. © Nederman Holding AB