产品说明书

884盘管器

用于空气、水、油和油脂的重型盘管器。



This content is protected under copyright law, furnished for informational use only, and subject to change without notice. © Nederman Holding AB

884盘管器

- 弹簧由高强度的钢制成，收缩张力均匀，符合人体工程学。损耗转矩最小化。
- 球轴承转动平滑，将摩擦最小化，十分耐用。
- 可安装在地板、墙面或天花板上，安装简单。软管出口的延伸支架可以调整角度，操作更方便，减少摩擦和磨损。
- 清洁和使用方便。
- 盘管器由对环境影响较小的材质制成。

坚固、耐用、高度耐腐蚀。适合较长和较重的软管。铝制，有耐腐蚀涂层。由复合材料制成的鼓耐冲击。鼓和回转接头采用球轴承。

This content is protected under copyright law, furnished for informational use only, and subject to change without notice. © Nederman Holding AB

884盘管器

证书	CE
物料回收（%）	100
连接软管长度（米）	1
颜色	灰色
重量（公斤）	31,5
[ItemCorrosionResistance]	标准
[ItemElectricSpringDriven]	弹簧驱动

This content is protected under copyright law, furnished for informational use only, and subject to change without notice. © Nederman Holding AB

模型

	项目编号	软管输送	输送软管直径（毫米）	最大工作压力（Mpa）	最大软管长度	媒介	输送软管长度（米）	连接软管，直径（毫米）	软管类型
	30860084[1]	无	19	1,5	15				
	30860184[2]	无			20				
	30860284	有	12,5	1,5		压缩空气, 水	30	12,5	
	30860484[3]	无		5	15	柴油机			
	30860584	有	12,5	7,5		油	30	12,5	I
	30860684[4]	无	12,5	7,5	30	油			
	30860784	有	25	5		油	10	25	B
	30860884[5]	无	25	5	10	油			
	30860984	有	6	35		润滑脂	25	6	J
	30861184[3]	无	19	5	15	油			
	30861084	有	19	5		油	15	19	I
	30861284	有	12,5	7,5		油	20	12,5	I
	30861384[4]	无	12,5	10	20	油			

This content is protected under copyright law, furnished for informational use only, and subject to change without notice. © Nederman Holding AB

模型

	项目编号	软管输送	输送软管直径（毫米）	最大工作压力（Mpa）	最大软管长度	媒介	输送软管长度（米）	连接软管，直径（毫米）	软管类型
	30861484	有	10	25		高压水	25	10	G
	30861584[6]	无	10	25	25	高压水			
	30861684	有	25	2		水, 食品	10	25	E
	30861784		19	2		水, 食品	15	19	E
	30861884	有	12.5	2		水, 食品	20	12.5	E
	30861984	有	25	1,5		压缩空气, 水	10	25	D
	30862084[5]	无	25	1,5	10	压缩空气, 水			
	30862184	有	19	1,5		压缩空气, 水	15	19	D
	30862284[3]	无	19	1,5	15	压缩空气, 水			
	30862384		12.5	1,5		压缩空气, 水	20	12.5	D
	30862484[4]	无	12.5	1,5	20	压缩空气, 水			
	30863484[7]	无			30				
	30863584	有	19	5		油	20	19	

This content is protected under copyright law, furnished for informational use only, and subject to change without notice. © Nederman Holding AB

模型

	项目编号	软管输送	输送软管直径（毫米）	最大工作压力（Mpa）	最大软管长度	媒介	输送软管长度（米）	连接软管，直径（毫米）	软管类型
	30860384[4]	无		1,5	30	压缩空气, 水			

[1] 不含swivel. 用于25mm直径，最大长度10米的软管。
[2] 不含swivel
[3] 用于19 mm 软管
[4] 用于12,5 mm 软管
[5] 用于25 mm 软管
[6] 用于10 mm 软管
[7] 用于10 或 12,5 mm 软管

软管类型

软管类型	描述	温度范围，摄氏度	管尾接头,输送软管	管尾接头，进气软管	盘管器,输送软管	盘管器,进气软管
B	外层采用NBR/PVC材料和内层采用NBR材料,合成纤维编织层	-30 - 100	公接头BSP，镀鉻		软管尾部 + 连接头	软管尾部 1/2" + 连接头
D	外层采用NBR/PVC材料和内层采用NBR材料,合成纤维编织层	-30 - 100	公接头BSP，镀鉻		软管尾部 + 连接头	软管尾部+ 连接头
E	外层采用NBR/PVC材料和内层采用食品级别NBR材料,合成纤维编织层	-30 - 100	公接头60度锥体，镀鉻	母接头60度锥体，镀鉻	公接头60度锥体	公接头60度锥体
G	外层和内侧采用合成橡胶,单层钢丝编织层	-40 - 155	公接头60度锥体，镀鉻，带有橡胶软管防滑纹	母接头60度锥体，镀鉻	公接头60度锥体	公接头60度锥体
I	外层和内侧采用SBR橡胶材料,单层钢丝编织层	-40 - 100	母接头60度锥体，镀鉻	母接头60度锥体，镀鉻	公接头60度锥体	公接头60度锥体
J	外层和内侧采用合成材料,耐油橡胶，双层钢丝编织层	-40 - 100	母接头60度锥体，镀鉻	母接头60度锥体，镀鉻	公接头60度锥体	公接头60度锥体

This content is protected under copyright law, furnished for informational use only, and subject to change without notice. © Nederman Holding AB

配件

	配件	项目编号
	滚柱导轨	30341550
	镀铬黄铜水枪，最高温度 95°C	30400110
	316 不锈钢水枪，最高温度 95°C	30400210
	316 不锈钢防爆水枪，最高温度 95°C	30400211
	316 不锈钢水枪，最高温度 95°C	30400310
	气枪，标准型	30410110
	旋转式软管接头，3/8"公-3/8"公	30431310
	旋转式软管接头，3/8"公-3/8"公	30431410
	旋转接头，1/2(公)-3/8(母)，铜材	30431510
	旋转接头，1/2(公)-1/2(母)，铜材	30431610
	旋转接头，1/2(公)- 3/4(母)，铜	30431710
	旋转接头，1/2(公)-3/8(母)，不锈	30431810
	旋转接头，1/2(公)-1/2(母)，不锈	30431910

This content is protected under copyright law, furnished for informational use only, and subject to change without notice. © Nederman Holding AB

配件

	配件	项目编号
	旋转接头，1/2(m)-3/4(f)，不锈钢	30432010
	旋转支架 FZB	30373667
	进口套件用于盘管器1/2"	30511550
	进口套件用于盘管器	30511650
	旋转式墙面安装支架，RF	30373668

This content is protected under copyright law, furnished for informational use only, and subject to change without notice. © Nederman Holding AB

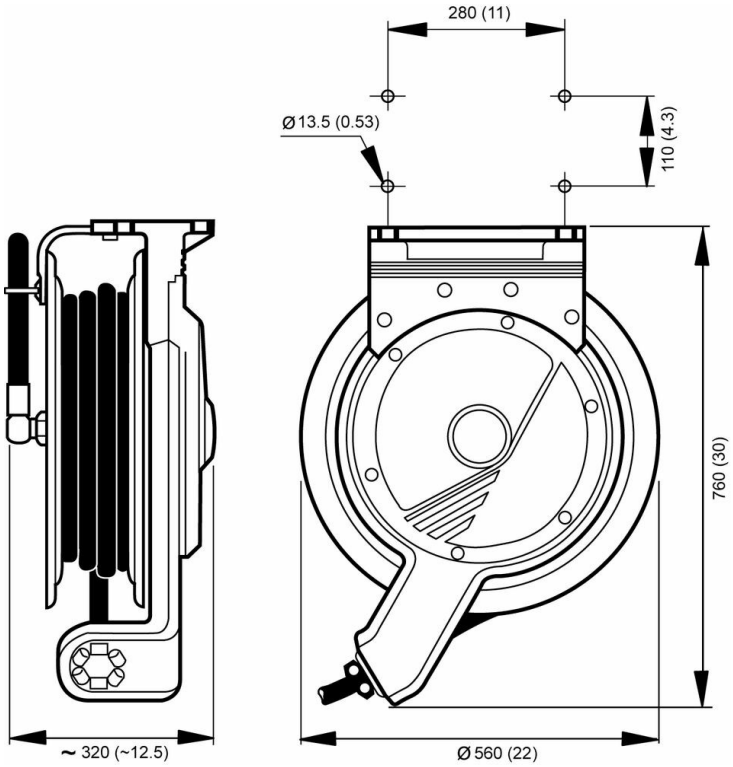

This content is protected under copyright law, furnished for informational use only, and subject to change without notice. © Nederman Holding AB