Brochure Produit

FlexFilter

Dépoussiéreur modulaire

This content is protected under copyright law, furnished for informational use only, and subject to change without notice. © Nederman Holding AB

FlexFilter

Dépoussiéreur avec filtration en deux étapes. Entrée centrale avec réducteur de vitesse. Décolmatage entièrement automatique. Peut facilement être équipé d'une grande multitude de substances filtrantes, récipients, systèmes de vidage, panneaux anti-explosion etc. Équipé de série avec des sacs circulaires en polypropylène.

This content is protected under copyright law, furnished for informational use only, and subject to change without notice. © Nederman Holding AB

FlexFilter

Certifications	CE
Standard	Conçu pour la conformité à la norme ISO 21904
Classe de protection	IP65 (cleaning valve) Painting: ISO 12944, class C2M
Exigences relatives à l'air comprimé	6 - 10 bar (sec)
Consommation d'air comprimé	0,6 Nl / impulsion de nettoyage (intermittente 700 NL / min)
Installation	Extérieur, Intérieur
Matériel	Tôle Métal
Méthode de décolmatage	Inversion de flux
[ProductApplication]	Poussière, Granulé, Abrasif, Fumée
Volume du seau (l)	70 (par filtre)
Surface filtrante (m²)	12 (par filtre)
Capacité (débit max m3/h)	Simple 1600 Simple RF 1800 Double 3200
Température de fonctionnement	Air ambiant -20 à +40 deg. C. (Avec antigel dans l'air comprimé) Air de process max +60 Deg. C.

This content is protected under copyright law, furnished for informational use only, and subject to change without notice. © Nederman Holding AB

Modèles

	Référence	Type de filtre	Nombre d'éléments filtrants	Poids (kg)
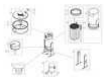	40118600	Filtre à manche	1	195
	40118601[1]	Filtre à manche	1	215
	40118604	Filtre à manche	1	302
	40118605	Filtre à manche	2	367
	40118606[1]	Filtre à manche	2	375
	40118618			188

[1] Avec filtration à flux inversé

This content is protected under copyright law, furnished for informational use only, and subject to change without notice. © Nederman Holding AB

Accessories

	Accessoire	Référence
	Module boîtier A standard	40118020
	Module supérieur A	40118510
	Module de filtrage insert cyclone	40119751
	Firealarm filters complete	40116540
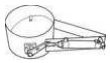	TVS200 DA	40117640
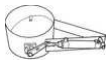	TVS200 NC	40117650
	Racc. filtre de contrôle	40376897
	Racc. filtre de contrôle HEPA	40376898
	Commutateur de pression diff. 3-15 kPa NC	40375273
	Conduite de raccordement	40117630
	Bag filter, sparepart	40119850
	Bag filter PTFE sparepart	40119860
	Indicat. niv. BLI 10-40 VCD compl.	40780710

This content is protected under copyright law, furnished for informational use only, and subject to change without notice. © Nederman Holding AB

Accessories

	Accessoire	Référence
	Standard HVCP control panel 45kW - Y/D, ELC-HVCP-SY100-450-IoT	73009404
	Standard HVCP control panel 37kW - Y/D, ELC-HVCP-SY100-370	73009401
	Standard HVCP control panel 37kW - Y/D, ELC-HVCP-SY100-370-IoT	73009402
	Standard HVCP control panel 45kW - Y/D, ELC-HVCP-SY100-450	73009403
	Standard HVCP control panel 55kW - Y/D, ELC-HVCP-SY100-550	73009405

This content is protected under copyright law, furnished for informational use only, and subject to change without notice. © Nederman Holding AB

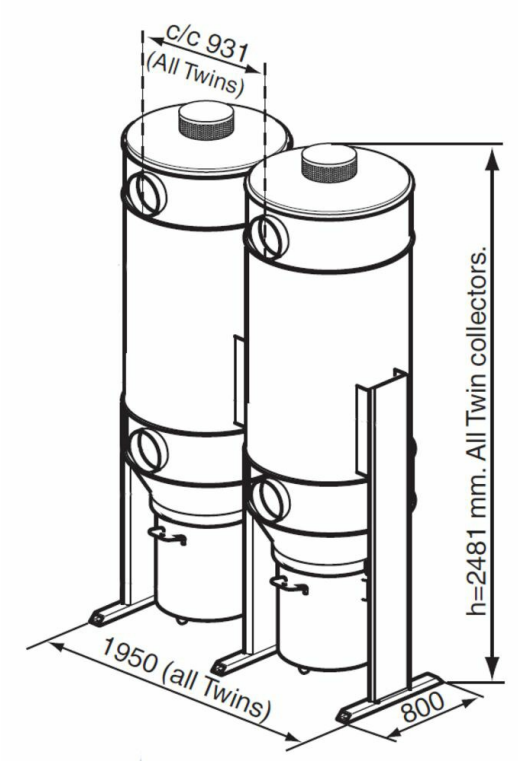

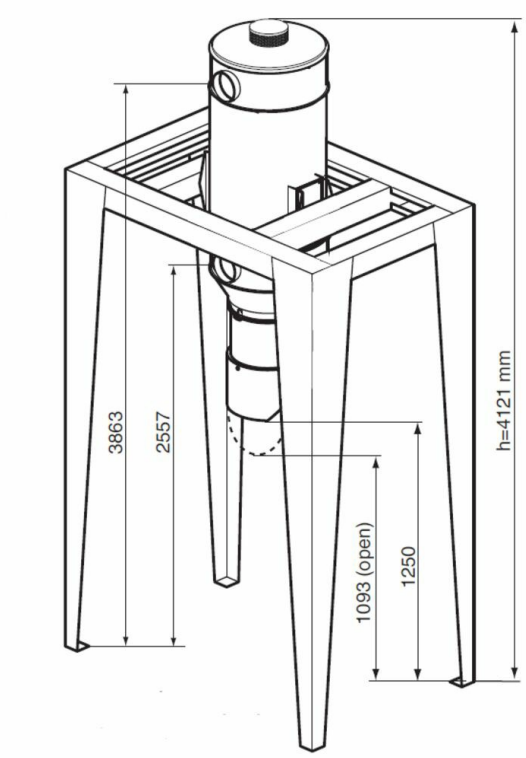

This content is protected under copyright law, furnished for informational use only, and subject to change without notice. © Nederman Holding AB

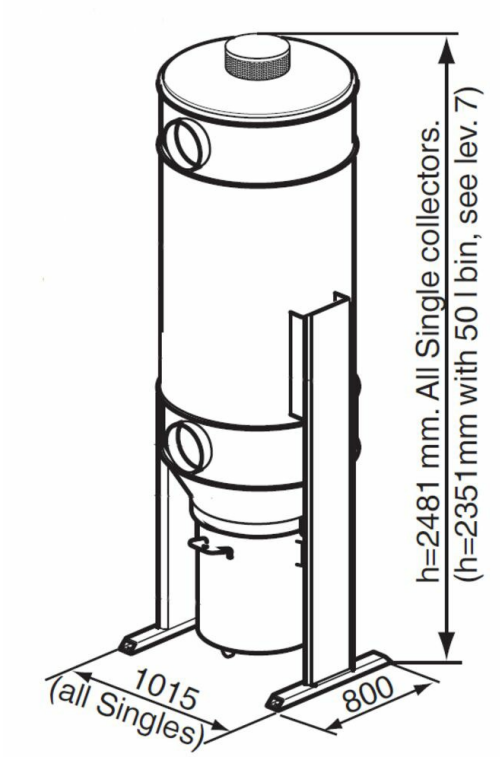

This content is protected under copyright law, furnished for informational use only, and subject to change without notice. © Nederman Holding AB