Product leaflet

PAK-M

Kompakt og energibesparende højvakuumenhed, ideel til fjernelse af støv og svejserøg. Til 1-5 brugere og med valgfrit H14 filter.



This content is protected under copyright law, furnished for informational use only, and subject to change without notice. © Nederman Holding AB

PAK-M

- Lave driftsomkostninger med energibesparende VFD for at opretholde det ønskede vakuumniveau og 6 000 timers filterlevetid i de fleste typiske applikationer.
- Lave installationsomkostninger - enhed komplet med VFD som starter, styreenhed og til justering af det ønskede vakuumniveau - ingen opsætning er nødvendig.
- Effektiv, dP-styret eller timer-baseret filterrensning minimerer antallet af rengøringscyklusser og giver længere filterlevetid.
- Lavt støjniveau med ventilator monteret i akustisk kabinet.
- ISO 219 04 (W3) overensstemmelse, høj filtereffektivitet og mulighed for at indstille vakuumniveau.

PAK-M er en frekvensstyret højvakuum støvopsamlerenhed. Den er designet til udsugning af svejserøg (inkl. integreret i svejsepistolen), slibe-, slibe- eller andet ikke-brændbart støv (inkl. udsugning på værktøj) samt. PAK-M er også velegnet til rengøring af arbejdspladsen, butiksgulvet eller udsugning direkte fra en produktionslinje. Den er kompakt nok til at passe på en palle, og typiske anvendelsesområder kan findes i svejseværksteder, bilkarosseriværksteder, byggeindustrier, industrielle vaskerier osv., som normalt betjener mellem 1 og 5 samtidige udsugningssteder.

PAK-M styrer hastigheden af motoren automatisk ved hjælp af en VFD (Variable Frequency Drive) og dP-sensor for at opretholde et konstant vakuum, valgt af brugeren på kontrolpanelet - Ideel til udsugning på brænderen eller på værktøjet, men sikrer også minimalt strømforbrug - sparer typisk 50 % energi eller mere i forhold til enheder uden VFD. PAK-M kan også indstilles til at generere så meget vakuum som muligt til applikationer med lange rørføringer, materialetransport eller rengøring. Automatiske vakuumventiler giver yderligere energibesparelser ved at styre PAK-M til kun at sug, når en operation er i gang, men kan også bruges til at øge antallet af arbejdspunkter, hvis ikke alle bruges samtidigt.
PAK-M styres af VFD som standard, men kan opgraderes med en separat PLC for forbedrede kontrol- og sensormuligheder. PAK-M er udviklet til at passe ind i normalt støjfølsomme lokaler takket være effektive lyddæmpere, akustisk kabinet og brug af VFD til at køre med den lavest mulige hastighed, der er nødvendig for at opretholde det ønskede sug.

For at sikre højeffektiv filtrering og effektiv filterrensning leveres PAK-M med et ePTFE-filter og med et valgfrit sekundært H14-filter. Kørsel af rensecyklussen åbner filterrenseventilen, og der skabes et kraftigt stød af omvendt luftstrøm, som effektivt fjerner støv fra filterposerne. Filterrensning påbegyndes baseret på, hvor meget støv der fyldes i filteret (on-demand, dP-styret) eller alternativt timerbaseret, hvilket sikrer et minimum af totalt antal rengøringscyklusser og derved forlænger filterets levetid.

Vakuum- og styreenheden, VAC-M, sælges også separat til kombination med en anden, separat støvudskiller.

This content is protected under copyright law, furnished for informational use only, and subject to change without notice. © Nederman Holding AB

PAK-M

Cerifikat	CE
Beskyttelsesklasse	IP54
Trykluftsforbrug	700 N-Liter/min
Installation	Indendørs
Egnet til explosivt støv	False
Metode for filterrensning	Rensning med omvendt luftstrøm
Applikation	Grit, Støv, Røg, Spån, Granulat
Frekvens (Hz)	50/60
Type af filter	Filterpose
Antal filter	14
Filtermateriale	Polyester med PTFE
Trykluftbehov	6 - 10 bar (87 - 145 PSI)
Vægt (kg)	253
Effekt (kW)	7,5 kW @50 Hz 9 kW @60 Hz

This content is protected under copyright law, furnished for informational use only, and subject to change without notice. © Nederman Holding AB

Modeller

	Art. Nr.	Spænding (V)	Kapacitet (max luftmængde m3/h)	Max vakuum (kPa)
	40057000	380-480 (575 for Canada)	545 m3/h @ 15kPa 475 m3/h @20kPa 405 m3/h @25kPa	25
	40057001[1]	380-480	545 m3/h @ 15kPa 475 m3/h @ 20kPa 405 m3/h @ 25kPa	

[1] Sekundær filter type - Polyester, glasfiber, H14, 6.2 m2

This content is protected under copyright law, furnished for informational use only, and subject to change without notice. © Nederman Holding AB

Tilbehør

	Tilbehør	Art. Nr.
	Trykluftafbryder, 3 bar	40620370
	Vibration sensor sæt FlexPAK (IOT)	40377221
	Afbryder MS6-KG64	40122310
	Compressed air filter	40620360
	Niveau indikator BLI 10-40VDC komplet	40780710
	Bøjning spiro BU 100mm 90 dgr	40130820
	Net spiro 100mm	40130220
	LT 100 lyddæmper afkast	40139081
	Montagesæt til elektronikboks (PS)	40903520
	Filter kit F-3B	40111710
	Sekundært filterhus PAK-M	40370050
	VFD display udvidelse	40370060
	Mikrofilter D325x360 H14 A=6,16m2	40370110

This content is protected under copyright law, furnished for informational use only, and subject to change without notice. © Nederman Holding AB

Tilbehør

	Tilbehør	Art. Nr.
	Avanceret kontrolboks	40370040

This content is protected under copyright law, furnished for informational use only, and subject to change without notice. © Nederman Holding AB

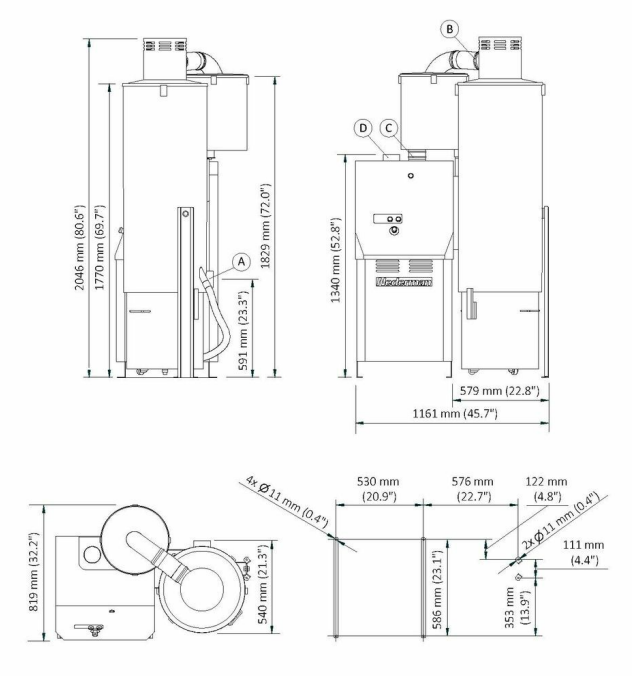

PAK-M dimensioner

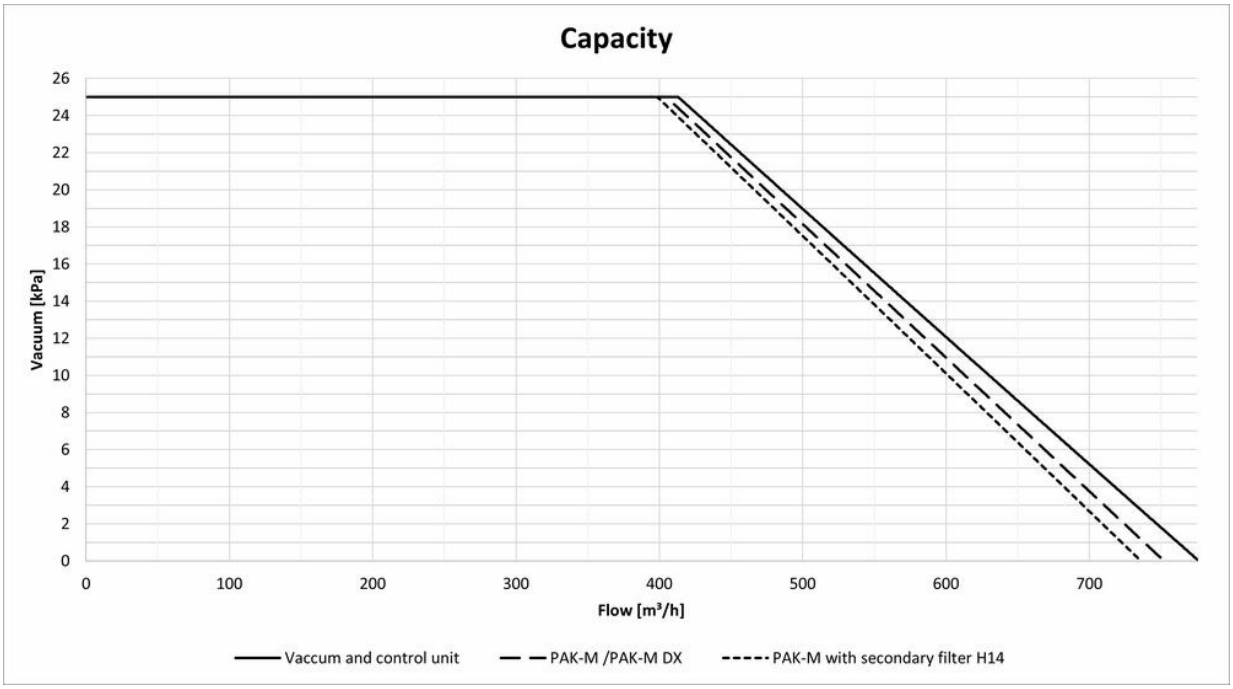

Med rene filtre. Med sekundær filter bør du ikke anvende mere end 21 kPa siden DP over det sekundære filter er forudindstillet til 4kPa (DX har indbygget sekundær filter).

This content is protected under copyright law, furnished for informational use only, and subject to change without notice. © Nederman Holding AB

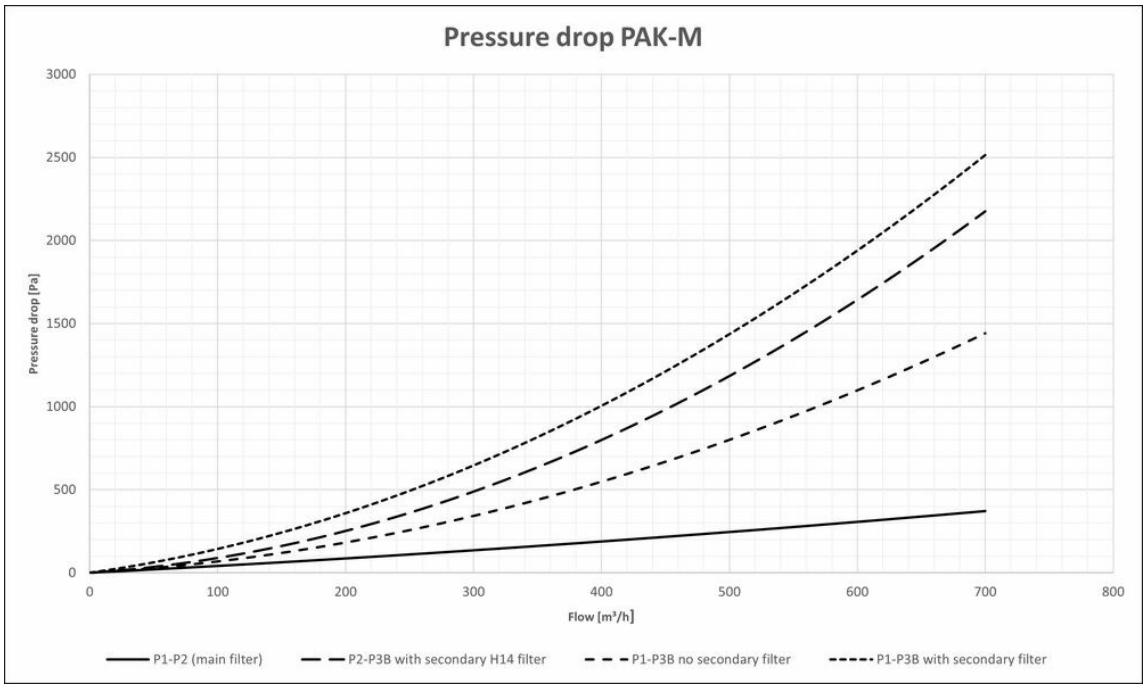

With clean filters.

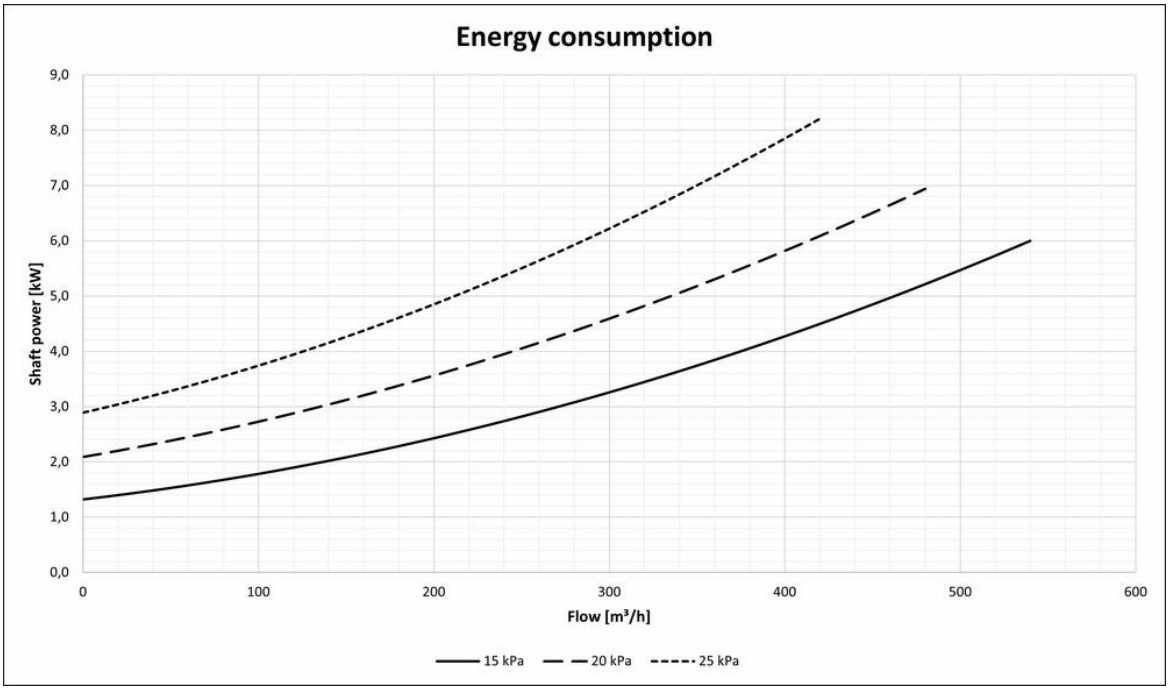

PAK-M/PAK-M DX med rene filtre

This content is protected under copyright law, furnished for informational use only, and subject to change without notice. © Nederman Holding AB

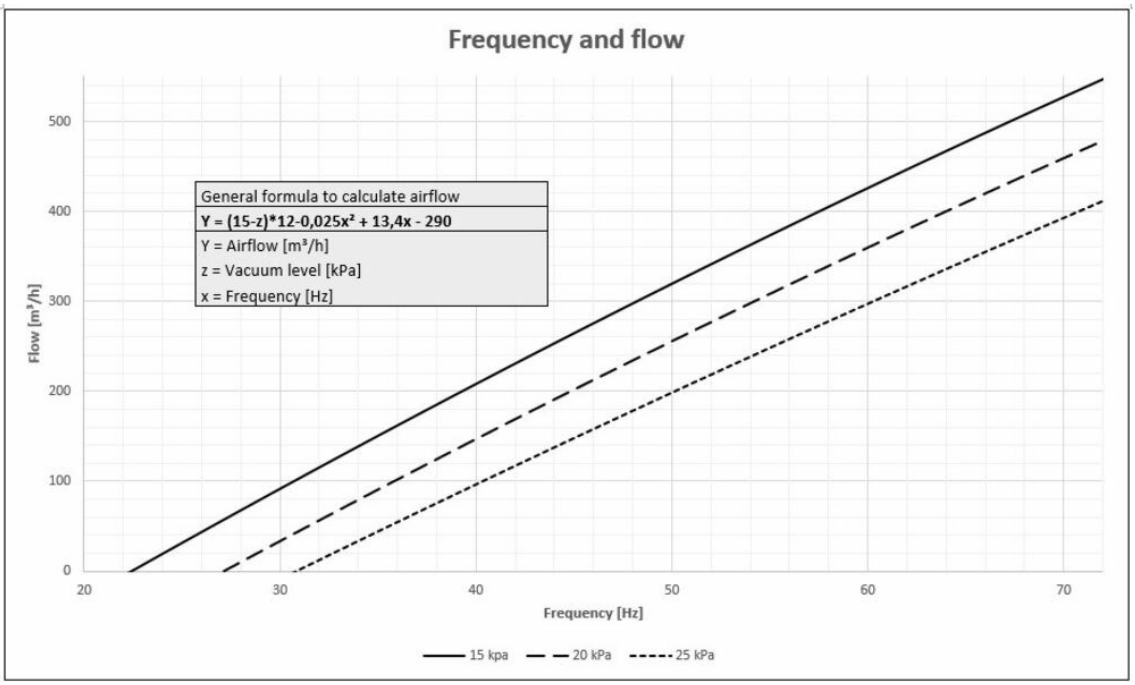

PAK-M/PAK-M DX med rene filtre of intet tryktab på afgangskanalen. Hvert kPa i trykfald over filteret of afgangskanalerne reducerer flowet med 12 m³/h (eller frekvensen med 1.2 Hz). Enhedens temperatur wil påvirker beregningen en smule.

This content is protected under copyright law, furnished for informational use only, and subject to change without notice. © Nederman Holding AB