Product leaflet

MEP SmartFilter

El MEP SmartFilter es un sistema de filtración polivalente. Es configurable para adaptarse perfectamente a las demandas específicas de cada cliente, con caudales de aire de hasta 10 500 m3/h.

This content is protected under copyright law, furnished for informational use only, and subject to change without notice. © Nederman Holding AB

MEP SmartFilter

- Tome las riendas sobre el rendimiento del sistema de filtración con Insight Analytics. La tecnología de monitorización de Nederman
- Mínima huella en planta gracias al innovador diseño de la envolvente con casetes de mangas, que proporciona un buen caudal de aire admisible
- Reducido TCO (coste total de propiedad) gracias al sistema de limpieza inteligente, a la larga vida útil de los elementos filtrantes y a la optimización de la huella en planta.
- Adaptado a IoT. Preparado para el futuro con Insight Ready

MEP SmartFilter es un sistema de filtración polivalente. Es configurable para adaptarse perfectamente a las demandas específicas de cada cliente. Adecuado para diferentes tipos de polvo, pudiendo utilizarse en aplicaciones tales como amolado, lijado, granallado y polvo en general
Su diseño modular permite su uso instalado de forma individual o bien integrado en un sistema multi-filtro en aquellas apliacaciones que así lo requieran. El filtro MEP utiliza nuestros contrastados filtros con envolvente de casete de mangas, cuyo acceso se realiza fácilmente a través de las puertas con bisagras frontales, lo que facilita las labores de inspección o mantenimiento.
Los materiales con que están fabricados nuestros casetes de mangas son válidos para la mayoría de las aplicaciones, pudiendo adaptarse dependiendo del tipo y la carga de polvo, así como de los requisitos de eficiencia.
Fabricado con paneles de acero galvanizado de 2 mm. es fácil de instalar, proporciona protección contra la corrosión y, por su configuración, reduce los costes de transporte. El diseño está optimizado para ofrecer una larga vida útil del filtro, y por tanto unos bajos costes de operación.

El sistema de control "Insight" , que incluye un sistema de limpieza muy avanzado mediante una lógica de pulsos, dota a todo el sistema de un control y monitorización continuo, así como la funcionalidad de almacenamiento y acceso a la información en la nube de todos los datos recopilados en cuanto al comportamiento del sistema.
El MEP SmartFilter dispone de una gran gama de accesorios, que abarca desde aspiradores, diferentes tipos de entrada, contenedores de polvo, etc. Los casetes de mangas están disponibles en una amplia variedad de materiales filtrantes.

This content is protected under copyright law, furnished for informational use only, and subject to change without notice. © Nederman Holding AB

MEP SmartFilter

Certificaciones	CE
Consumo aire comprimido	58 litros por pulso de limpieza, aire comprimido a 5,5 bar
Instalación	Interior, Exterior
Material	Acero galvanizado
Apropiado para polvo combustible	False
Tipo de método de limpieza	Pulse jet
[ProductApplication]	Humo, Polvo
Presión de trabajo (kPa)	Vacío máx. 6 kPa. Sobrepresión máx. 0 Pa. (1,5 kPa para solución integrada sobre silo)
Capacidad del contenedor (l)	Contenedor de 50 o 100 litros
Superficie de filtración (m²)	15 - 88
Capacidad (Máx. caudal m3/h)	1800 - 10500
[ProductOperatingTemperature]	`-20°C a +60°C

This content is protected under copyright law, furnished for informational use only, and subject to change without notice. © Nederman Holding AB

Models

	Item number	Tipo de filtro	Número de elementos filtrantes	Material filtrante
	MEP-4-4[1]	Filtro de cassette	4	Dependiendo de la aplicación
	MEP-6-4	Filtro de cassette	6	Dependiendo de la aplicación
	MEP-8-4	Filtro de cassette	8	Dependiendo de la aplicación
	MEP-2-6	Filtro de cassette	2	Dependiendo de la aplicación
	MEP-4-6	Filtro de cassette	4	Dependiendo de la aplicación
	MEP-6-6	Filtro de cassette	6	Dependiendo de la aplicación
	MEP-8-6	Filtro de cassette	8	Dependiendo de la aplicación
	MEP-2-4	Mangas, Filtro de cassette	2	Dependiendo de la aplicación

[1] Configurable product

This content is protected under copyright law, furnished for informational use only, and subject to change without notice. © Nederman Holding AB

MEP-2-4 / MEP-2-4-Ex
MEP-2-6 / MEP-2-6-Ex

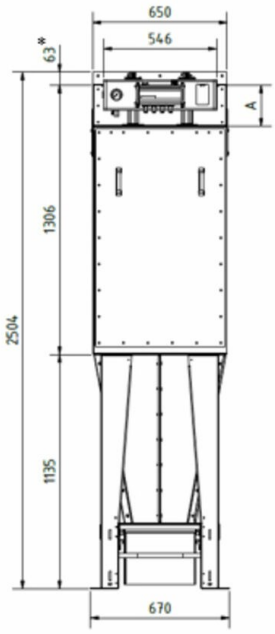

All dimensions in mm. If 50 liter bin with wheels 90 mm must be added to the height. * to be included only if a top mounted FM fan is used (transition for fan).

MEP-6-4 / MEP-6-4-Ex
MEP-6-6 / MEP-6-6-Ex

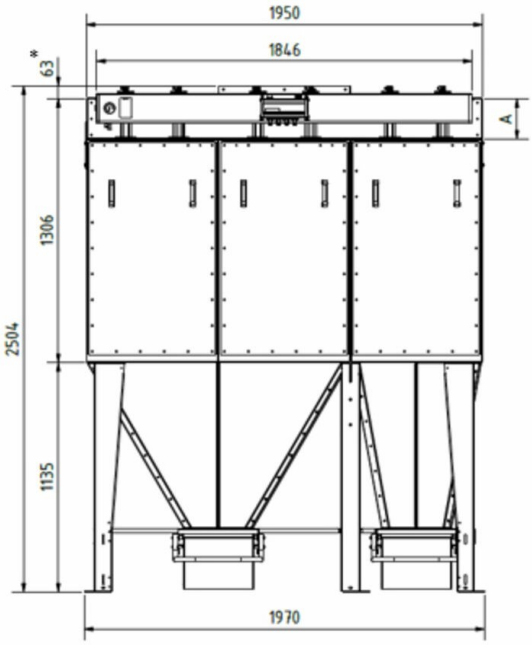

All dimensions in mm. If 50 liter bin with wheels 90 mm must be added to the height. * to be included only if a top mounted FM fan is used (transition for fan).

This content is protected under copyright law, furnished for informational use only, and subject to change without notice. © Nederman Holding AB

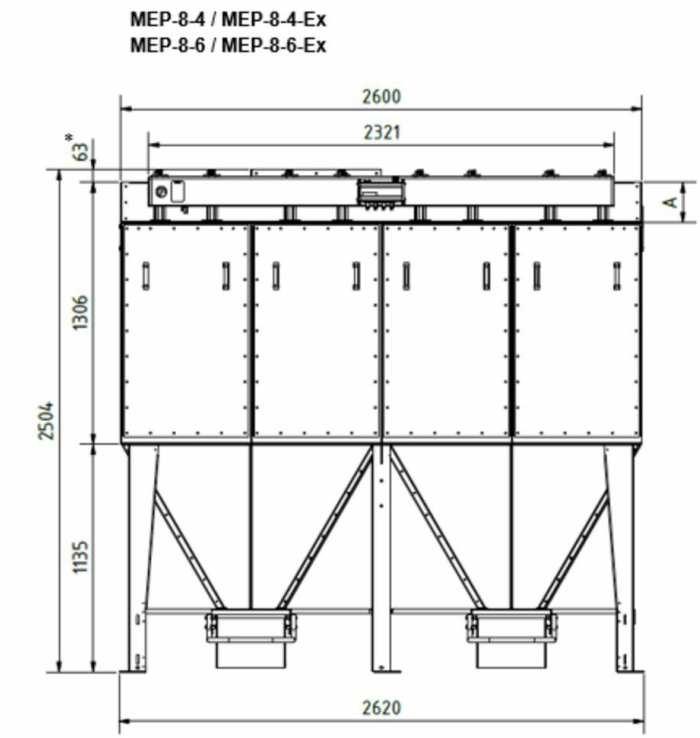

All dimensions in mm. If 50 liter bin with wheels 90 mm must be added to the height. * to be included only if a top mounted FM fan is used (transition for fan).

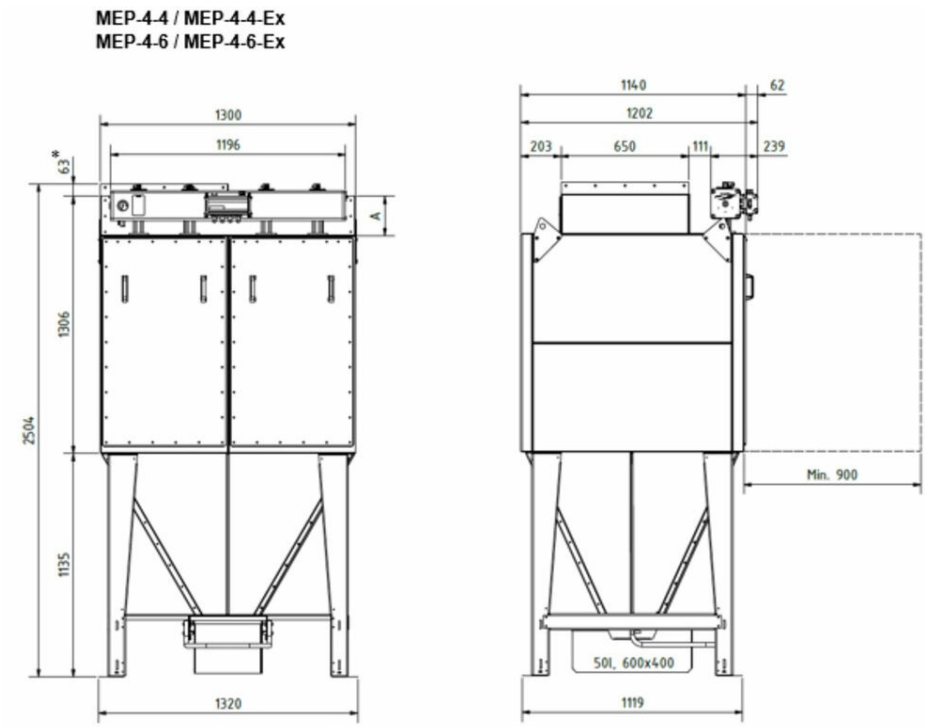

All dimensions in mm. If 50 liter bin with wheels 90 mm must be added to the height. * to be included only if a top mounted FM fan is used (transition for fan).

This content is protected under copyright law, furnished for informational use only, and subject to change without notice. © Nederman Holding AB

Envelope material

- NF100 – Polyester needlefelt, singed, 500 g/m²
- NF130 – Polyester needlefelt, glazed, 500 g/m²
- NF141 – Polyester needlefelt, glazed, 400 g/m², antistatic
- NF142 – Polyester needlefelt, glazed, 500 g/m², antistatic
- NF143 – Polyester needlefelt, PTFE coating, 550 g/m², antistatic
- NF180 – Polyester needlefelt, glazed, 550 g/m²
- NF181 – Polyester needlefelt, PTFE coating, 550 g/m²

MCP Envelope material

Filter area

Filter type	Quantity of envelopes	Filter area (m²)	Max. airflow (m³/h)*
MEP-2-4 MEP-2-4-Ex	2	15	1800
MEP-4-4 MEP-4-4-Ex	4	29	3400
MEP-6-4 MEP-6-4-Ex	6	44	5200
MEP-8-4 MEP-8-4-Ex	8	58	7000
MEP-2-6 MEP-2-6-Ex	2	22	2600
MEP-4-6 MEP-4-6-Ex	4	44	5200
MEP-6-6 MEP-6-6-Ex	6	66	8000
MEP-8-6 MEP-8-6-Ex	8	88	10500

*Max. air flow is dependent on the dust type, etc.

MEP Filter area

This content is protected under copyright law, furnished for informational use only, and subject to change without notice. © Nederman Holding AB

A – Height of Clean Air Chamber (mm)			
200	350	500	650
Shown in drawings	Add 150 mm in height	Add 300 mm in height	Add 450 mm in height

MEP A - height of clean air chamber

Accessories

Figure	Description	Figure	Description
	Top mounted FM-fans 50 Hz or 60 Hz up to 14000 m³/h	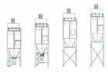	Leg height extensions from 0 mm to 2000 mm to fit larger bins/containers, rotary valves and big bags
	Combifab remote fans 50 Hz or 60 Hz		Leg width extension 300 mm to left, right or both sides to fit larger bins/containers, rotary valves and big bags
	Noise enclosure to reduce fan and motor break-out-noise of FM-fans		Suspension below rotary valve for big bag
	Dual silencer to reduce air flow, fan noise and motor break-out-noise of FM-fans (available with grid (indoor use), grid and rain cover (outdoor use) or flange for duct connection)		Isolation box for pressure tank incl. cleaning valves
	Regulation (iris) damper at fan inlet for FM-fans		Access platform with ladder for maintenance
	Dust bins (50 l, 50 l with wheels and 100 l with wheels)		Lime feeder NFKG-70
	Plastic bag in the dust bin with pressure compensation set 'bin balancing'		Several sensors available for extraction, filtration and discharge process
	Rotary valves NRS3 and NRSZ3		Water separator and pressure regulator
	Dust discharge valve NFUS3		QF-duct system

This content is protected under copyright law, furnished for informational use only, and subject to change without notice. © Nederman Holding AB