Product leaflet

enrouleur de tuyau 884

Enrouleur à usage intensif pour l'air, l'eau, l'huile et la graisse.



This content is protected under copyright law, furnished for informational use only, and subject to change without notice. © Nederman Holding AB

enrouleur de tuyau 884

- Ressort en acier à haute résistance avec la bonne tension pour une rétraction uniforme et ergonomique et une perte de couple minimisée au fil du temps
- Roulements à billes pour un mouvement fluide, une friction minimisée et une durabilité élevée.
- Facile à monter au sol, au mur ou au plafond. L'angle réglable du support assure une manipulation ergonomique tout en minimisant les frottements et l'usure.
- Conception ouverte pour un nettoyage et un entretien faciles.
- Le tambour en aluminium recyclé et en composite réduit l'impact environnemental.

Robuste, durable et résistant à la corrosion. Adapté aux tuyaux longs et lourds. En aluminium recyclé avec une peinture résistante à la corrosion et un tambour composite résistant aux chocs. Roulements à billes dans le tambour et le pivot.

This content is protected under copyright law, furnished for informational use only, and subject to change without notice. © Nederman Holding AB

enrouleur de tuyau 884

Certifications	CE
Matériel recyclé (%)	100
Longueur du tuyau de connexion (m)	1
Couleur	Gris
Poids (kg)	31,5
[ItemCorrosionResistance]	Standard
A commande motorisée / resort	Ressort

This content is protected under copyright law, furnished for informational use only, and subject to change without notice. © Nederman Holding AB

Models

	Item number	Fourni avec tuyau	Diamètre du tuyau de distribution (mm)	Pression de fonctionnement max. (Mpa)	Longueur de tuyau max.	Media	Longueur du tuyau de distribution (m)	Diamètre, tuyau de connexion (mm)	Type de tuyau
	30860084[1]	Sans tuyau	19	1,5	15				
	30860184[2]	Sans tuyau			20				
	30860284	Avec tuyau	12.5	1,5		Air comprimé, Eau	30	12.5	
	30860484[3]	Sans tuyau		5	15	Diesel			
	30860584	Avec tuyau	12,5	7,5		Huile	30	12.5	I
	30860684[4]	Sans tuyau	12,5	7,5	30	Huile			
	30860784	Avec tuyau	25	5		Huile	10	25	B
	30860884[5]	Sans tuyau	25	5	10	Huile			
	30860984	Avec tuyau	6	35		Graisse	25	6	J
	30861184[3]	Sans tuyau	19	5	15	Huile			
	30861084	Avec tuyau	19	5		Huile	15	19	I
	30861284	Avec tuyau	12,5	7,5		Huile	20	12.5	I
	30861384[4]	Sans tuyau	12,5	10	20	Huile			

This content is protected under copyright law, furnished for informational use only, and subject to change without notice. © Nederman Holding AB

Models

	Item number	Fourni avec tuyau	Diamètre du tuyau de distribution (mm)	Pression de fonctionnement max. (Mpa)	Longueur de tuyau max.	Media	Longueur du tuyau de distribution (m)	Diamètre, tuyau de connexion (mm)	Type de tuyau
	30861484	Avec tuyau	10	25		Eau Haute-Pression	25	10	G
	30861584[6]	Sans tuyau	10	25	25	Eau Haute-Pression			
	30861684	Avec tuyau	25	2		Eau, Alimentaire	10	25	E
	30861784		19	2		Eau, Alimentaire	15	19	E
	30861884	Avec tuyau	12.5	2		Eau, Alimentaire	20	12.5	E
	30861984	Avec tuyau	25	1,5		Air comprimé, Eau	10	25	D
	30862084[5]	Sans tuyau	25	1,5	10	Air comprimé, Eau			
	30862184	Avec tuyau	19	1,5		Air comprimé, Eau	15	19	D
	30862284[3]	Sans tuyau	19	1,5	15	Air comprimé, Eau			
	30862384		12.5	1,5		Air comprimé, Eau	20	12.5	D
	30862484[4]	Sans tuyau	12.5	1,5	20	Air comprimé, Eau			
	30863484[7]	Sans tuyau			30				
	30863584	Avec tuyau	19	5		Huile	20	19	

This content is protected under copyright law, furnished for informational use only, and subject to change without notice. © Nederman Holding AB

Models

	Item number	Fourni avec tuyau	Diamètre du tuyau de distribution (mm)	Pression de fonctionnement max. (Mpa)	Longueur de tuyau max.	Media	Longueur du tuyau de distribution (m)	Diamètre, tuyau de connexion (mm)	Type de tuyau
	30860384[4]	Sans tuyau		1,5	30	Air comprimé, Eau			

[1] Without swivel. For 25 mm hose diameter max 10m hose length.
[2] Without swivel
[3] For 19 mm hose
[4] For 12,5 mm hose
[5] For 25 mm hose
[6] For 10 mm hose
[7] For 10 or 12,5 mm hose

Hose types

Type de tuyau	Caractéristiques du tuyau	Température	[HoseFittingDistribution]	Raccords en bout de tuyau de connexion	Type de connexion sur l'enrouleur, tuyau de distribution	[HoseConnectionInlet]
B	Enveloppe en NBR/PVC et conduit intérieur en NBR. Tresse en textile synthétique	-30 - 100	(M) verzinkt		Embout de tuyau + collier	Embout de tuyau 1/2" + collier
D	Enveloppe en NBR/PVC et conduit intérieur en NBR. Tresse en textile synthétique	-30 - 100	(M) verzinkt		Embout de tuyau + collier	Embout de tuyau + collier
E	Enveloppe en NBR/PVC et conduit intérieur en NBR - qualité alimentaire. Tresse en textile synthétique	-30 - 100	(M) 60 °conus, verzinkt	Femelle BSP cône 60°, chromé	Mâle cône 60°	Mâle cône 60°
G	Enveloppe et conduit intérieur en caoutchouc synthétique. Tresse simple en acier.	-40 - 155	(V) 60 °conus, verzinkt. Met rubberen slanggreep	Femelle BSP cône 60°, chromé	Mâle cône 60°	Mâle cône 60°
I	Enveloppe et conduit intérieur en caoutchouc à base de SBR. Tresse double en acier.	-40 - 100	(V) 60 °conus, verzinkt	Femelle BSP cône 60°, chromé	Mâle cône 60°	Mâle cône 60°
J	Enveloppe et conduit intérieur en caoutchouc synthétique, oléo-résistant. Tresse double en acier.	-40 - 100	(V) 60 °conus, inox	Femelle BSP cône 60°, chromé	Mâle cône 60°	Mâle cône 60°

This content is protected under copyright law, furnished for informational use only, and subject to change without notice. © Nederman Holding AB

Accessories

	Accessory	Item number
	Galet guide.	30341550
	Pistolet à eau en bronze. Température max. 95°C	30400110
	Pistolet à eau en inox 316. Température max. 95°C	30400210
	Pistolet à eau EX. Température max. 95°C	30400211
	Pistolet à eau en inox 316. Température max. 95°C	30400310
	Pistolet à air, standard.	30410110
	Raccord pivotant 3/8(m)-3/8(m)HP	30431310
	Racc. pivotant 3/8(m)-3/8(m) HP SS	30431410
	Racc. pivotant 1/2(m)-3/8(f) laiton	30431510
	Racc. pivotant 1/2(m)-1/2(f) laiton	30431610
	Raccord pivotant 1/2(m)3/4 (f) lait.	30431710
	Racc. pivotant 1/2(m)-3/8(f) SS	30431810
	Racc. pivotant 1/2(m)-1/2(f) SS	30431910

This content is protected under copyright law, furnished for informational use only, and subject to change without notice. © Nederman Holding AB

Accessories

	Accessory	Item number
	Racc. pivotant 1/2(m)-3/4(f) SS	30432010
	Support mural pivotant FZB	30373667
	Kit entrée pour enrouleur de tuyau 1/2"	30511550
	Kit admission pour enrouleur de tuyau 3/8" avec vanne à bille 3/8", adaptateur 3/8"-3/8" et adaptateur 1/4"-3/8".	30511650
	Support mural pivotant RF	30373668

This content is protected under copyright law, furnished for informational use only, and subject to change without notice. © Nederman Holding AB

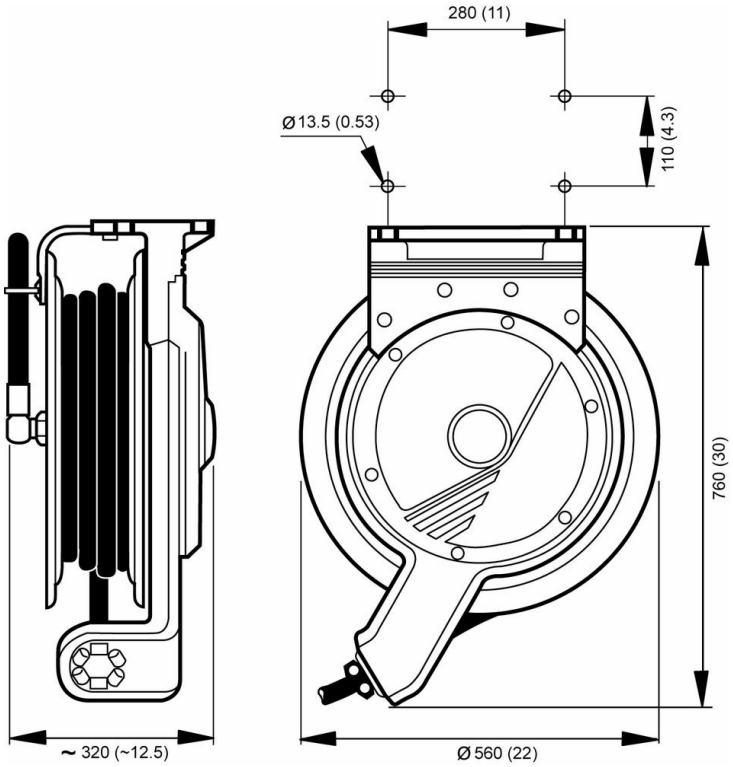

This content is protected under copyright law, furnished for informational use only, and subject to change without notice. © Nederman Holding AB